# Caja redonda con tapa roscada

## CMA

Zona 1
Clase 1 División 1

APE

- **APLICACIONES**
  Las cajas de la línea CMA se utilizan en las instalaciones eléctricas en áreas con riesgo de explosiones como caja de paso y derivación de tuberías con la posibilidad además de montar borneras de empalme en su interior.

- **CERTIFICACIONES**
  - Instituto Nacional de Tecnología Industrial.
    Zona 1 Grupo IIC T6 – Certificado INTI-CITEI 2002D133
  - Comisión de Inv. Científicas de la Pcia. de Bs. As.
    Clase I División I Grupo D
    Prot.: 2109-60.327/85 Nº de Lab.: L-454-85

- **CARACTERISTICAS CONSTRUCTIVAS**

MATERIAL:
- Fundición de aluminio de bajo contenido de cobre.
  Opcionales: Aluminio libre de cobre – Fundición de hierro.

ACCESOS:
- Desde 1/2" hasta 2" rosca NPT o BSP.
- Desde 1 hasta 5 por caja dispuestos a 90º o 180º entre sí (ver esquema de modelos).

JUNTA DE ESTANQUEIDAD:
- Opcionalmente se provee con junta oring de estanqueidad.

TERMINACIÓN:
- Pintura nitro sintética color gris plata.
  Opcional: Pintura epoxi.

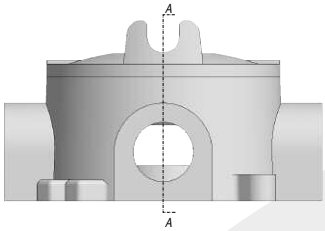


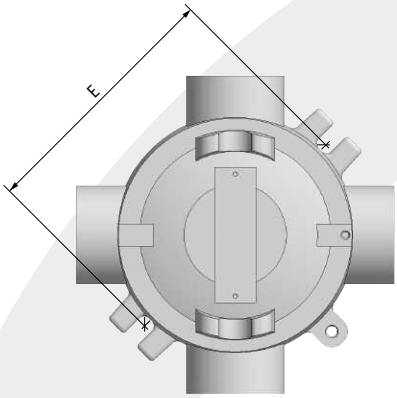


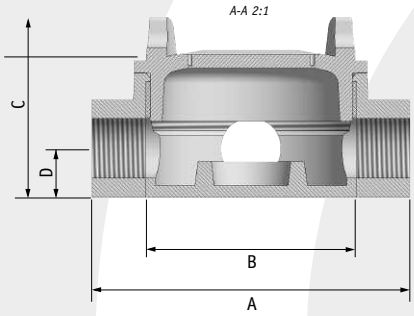


- **CODIFICACION**

**CMA2T27-HG-JG**

- *Indica* ***Junta de estanqueidad***
- *Indica* ***Acabado*** *- HG = Hierro galvanizado*
  *- HZ = Hierro zincado*
  *- EP = Pintura Epoxi*
- *Indica* ***Tipo de rosca*** *- 3 = BSP*
  *- 5 = BSPT*
  *- 7 = NPT*
- *Indica* ***Diámetro de rosca*** *- 1 = 1/2 "*
  *- 2 = 3/4 "*
  *- 3 = 1 "*
  *- 4 = 1 1/4 "*
  *- 5 = 1 1/2 "*
  *- 6 = 2 "*
- *Indica* ***Disposición de accesos***
- *Indica* ***Tamaño***
- *Indica* ***Línea***

| MODELO | CAPACIDAD DE ACCESOS | A | B | C | D | E |
|---|---|---|---|---|---|---|
| CMA2 | Hasta 5 de 3/4" | 121 | 76 | 72 | 18 | 100 |
| CMA3 | Hasta 5 de 1" | 112 | 76 | 82 | 23 | 105 |
| CMA4 | Hasta 5 de 1 1/4" | 165 | 104 | 99 | 30 | 147 |
| CMA5 | Hasta 5 de 2" | 165 | 114 | 120 | 38 | 147 |

**ESQUEMAS DE MODELOS**

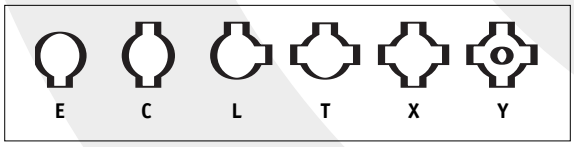




abastelec abx
MATERIALES PARA INSTALACIONES ELÉCTRICAS EN ÁREAS CLASIFICADAS
Abastelec S.R.L. - San José 1767 - C1136AAK
Ciudad Autónoma de Buenos Aires
Tel.: (54-11) 4305-0086/7 - E-mail: ventas@abastelec-srl.com.ar

CTL05.1-0511-CMA